www.MERCOSULMOTORES.com.br

MOTOR ELÉTRICO
Trifásico Premium IR3

mercosul
ENERGIA QUE DÁ SIGNIFICADO À VIDA

A MERCOSUL MOTORES

Presente em toda AMÉRICA LATINA

2 ANOS DE GARANTIA para todas as linhas

Nossa história une o **pioneirismo da indústria nacional** a uma nova visão de futuro. Fundada em 2018, a **Mercosul Motores Elétricos** consolida essa trajetória com foco em **inovação e desenvolvimento.** Com sede em **Caxias do Sul/RS,** nossa estrutura está instalada em um **parque fabril de 32.000 m².**

A partir de um **legado consolidado em qualidade**, ampliamos nossa atuação com o desenvolvimento de tecnologias voltadas para as demandas da indústria moderna e para a construção de um **futuro mais sustentável.**

Atuamos no cenário **nacional e internacional,** contando com uma força de vendas com **mais de 80 representantes comerciais,** posicionados estrategicamente. Para assegurar a **confiabilidade** dos nossos produtos, oferecemos **suporte pós-venda** por meio de uma **rede autorizada** com **mais de 380 assistências técnicas,** garantindo o atendimento especializado e proximidade com nossos clientes.

A MELHOR LINHA DE MOTORES DO BRASIL ESTÁ AQUI

MISSÃO

Ser a energia que dá significado à vida.

VISÃO

Ser um símbolo de união entre o planeta e os seres humanos.

VALORES

Coragem, amor, verdade, confiança, harmonia, solidariedade, humildade, comprometimento, orgulho, persistência, liberdade e felicidade.

SISTEMA DE GESTÃO DE QUALIDADE ISO 9001 CERTIFICAÇÃO

SISTEMA DE GESTÃO AMBIENTAL ISO 14001 CERTIFICAÇÃO

CERTIFICADO DE CONFORMIDADE ÁREA CLASSIFICADA

ACESSE NOSSOS DEMAIS CATÁLOGOS

IR3

IP21

MOTOFREIO

REDUTORES

AUTOMAÇÃO

MOTORES ELÉTRICOS TRIFÁSICOS INDUSTRIAIS

Premium IR3

Esta linha foi projetada para atender/superar os valores de rendimento, conforme a NBR 17094-1, Legislação de Eficiência Energética (Lei nº 10.295/2001) e a Portaria Interminesterial 1 de 29 de junho de 2017. Os motores IR3 da Mercosul contemplam melhorias importantes, tanto no projeto elétrico quanto no projeto mecânico.

DIFERENCIAIS

1. Rendimento Premium (IR3), homologado e aprovado pelo INMETRO;
2. Projeto eletromagnético otimizado de forma a proporcionar melhor desempenho e eficiência;
3. Sistema de ventilação com melhor distribuição do fluxo de ar sobre o motor, proporcionando melhor dissipação térmica;
4. Carcaça dimensionada com pés maciços que mantém a resistência e a robustez do conjunto, elevando a vida útil com redução da vibração;
5. Mancais superdimensionados e lubrificados com graxa de alta performance. Exclusivo sistema de vedação que aumenta a vida útil em ambientes adversos;
6. Tampas aletadas com estrutura reforçada permitindo a máxima dissipação térmica dos mancais.

VANTAGENS DOS MOTORES ELÉTRICOS

1. Classe de isolamento F (155 °C) em toda a linha e classe de isolamento H (180 °C) para carcaça 355;
2. Furos de dreno com tampão plástico removível e especialmente projetados para garantir eficiência em qualquer posição de trabalho;
3. Saída de cabos protegida com espuma (PU) antichama, evitando a entrada de partículas no interior do motor;
4. Labirinto taconite (IP65) opcional para melhor vedação dos sistemas de mancalização;
5. Mancais reforçados, projetados para utilização de rolamentos iguais nas posições dianteira e traseira do motor, proporcionando maior vida útil e capacidade de carga, além de permitir tampas intercambiáveis e flanges internas padronizadas;
6. Lubrificação com graxas sintéticas de ampla faixa de temperatura, proporcionando maior vida útil aos rolamentos e intervalo de relubrificação até quatro vezes maior que as graxas convencionais.

MOTORES ELÉTRICOS TRIFÁSICOS INDUSTRIAIS

Premium IR3 - Motor IP55 para uso geral

Resistentes, compactos e versáteis, os motores elétricos Mercosul satisfazem aos mais exigentes padrões de qualidade e se ajustam a uma gama diversificada de aplicações, tais como:

• Máquinas operatrizes: tornos, retificas, fresas, furadeiras, rosqueadeiras, plainas, mandriladoras, etc.;

• Máquinas e ferramentas;

• Indústrias: química e petroquímica, extração mineral e vegetal, têxtil e de celulose, alimentícia, madeira, siderúrgica, usina de açúcar, destilaria de álcool, indústria mecânica em geral, entre outros.

CARACTERÍSTICAS:

• Motor trifásico, assíncrono de indução com rotor de gaiola de esquilo;

• Dimensões conforme NBR 15623-1;

• Totalmente fechado com ventilação externa (TFVE);

• Potência: 1/6 a 500 cv;

• Frequência: 60 Hz;

• Tensão: 220/380 V, 380/660 V, 220/440 V, 440/760 V ou 220/380/440/760 V;

• Grau de proteção: IP55 (ABNT NBR IEC 60529 / 60034-5);

• Polaridade: 2, 4, 6 ou 8 polos;

• Classe de isolação: F (155 °C) ou H (180 °C) (NBR 17094-1);

• Categoria de conjugado (torque): N;

• Mancais de rolamentos.

OPCIONAIS:

Para uma melhor adequação às condições de trabalho, os motores opcionalmente podem ser fornecidos com os seguintes acessórios:

• Grau de proteção: IPW55, IPW66;
•Protetores térmicos bimetálicos, termistores ou resistências calibradas tipo PT100;
• Eixos especiais;
• Balanceamento especial;
• Prensa-cabos;
• Placa de bornes;
• Labirinto taconite nos mancais (carcaça 71 a 400);
• Retentor (carcaça 71 a 400);
• Rolamento de rolos cilíndricos (exceto para motores 2 polos);
• Ventilador de alumínio (carcaça 71 a 160);
•Resistência elétrica interna de desumidificação;
• Pintura especial;
• Encapsulamento das bobinas com resina epóxi;
• Tensões especiais;
• Outros sob consulta.

DADOS MECÂNICOS

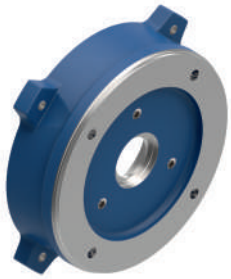

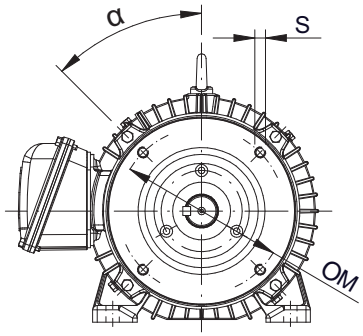

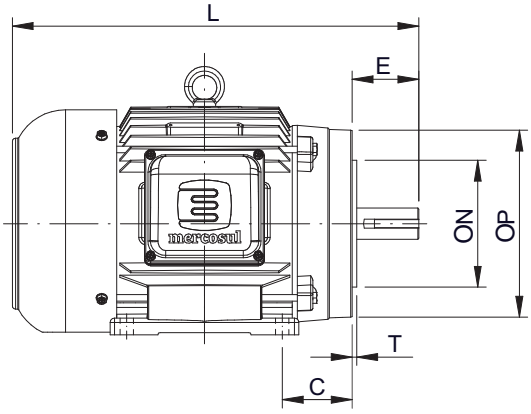

Carcaça (ABNT)	Dimensões do flange Tipo "C" - "NEMA"								
	Flange	C*	ØM	ØN	ØP	ØS	T	α	Qt. Furos
63	FC 95	40	95,2	76,2 h8	135	1/4" 20 UNC	4	45°	4
71	FC 95	45	95,2	76,2 h8	143	1/4" 20 UNC	4	45°	4
80	FC 95	50	95,2	76,2 h8	120	1/4" 20 UNC	4	45°	4
90	FC 149	56	149,2	114,3 h8	165	3/8" 16 UNC	4	45°	4
100	FC 149	63	149,2	114,3 h8	168	3/8" 16 UNC	4	45°	4
112	FC 184	70	184,2	215,9 h8	220	1/2" 13 UNC	7	45°	4
132	FC 184	89	184,2	215,9 h8	220	1/2" 13 UNC	7	45°	4
160	FC 184	108	184,2	215,9 h8	255	1/2" 13 UNC	7	45°	4
180	FC 228	121	228,6	266,7 h8	281	1/2" 13 UNC	7	45°	4
200	FC 228	133	228,6	266,7 h8	330	1/2" 13 UNC	7	45°	4
225	FC 279	149	279,4	317,5 h8	349	5/8" 11 UNC	7	45°	8
250	FC 279	168	279,4	317,5 h8	392	5/8" 11 UNC	7	45°	8
280	FC 355	190	355,6	406,4 h8	450	5/8" 11 UNC	7	45°	8
315	FC 368	216	368,3	419,1 h8	455	5/8" 11 UNC	7	45°	8
355	FC 368	254	368,3	419,1 h8	455	5/8" 11 UNC	7	45°	8

*Medida "C" referenciada na face roscada da flange.
Conforme norma NEMA MG1 11.34 e MG1 1.

Cargas axiais e radiais admissíveis para motores com frequência de 60 Hz (kgf)

Polos	2					4					6					8				
Posição / Carcaça	I	II	III	IV	R	I	II	III	IV	R	I	II	III	IV	R	I	II	III	IV	R
56	14	16	15	15	21	20	22	21	21	26	25	27	26	26	30	29	30	29	29	33
63	19	21	20	20	28	28	31	29	29	35	34	36	35	35	40	38	41	39	39	45
71	26	29	27	27	36	37	41	38	38	46	46	50	47	47	53	52	56	54	54	59
80	32	39	34	34	46	48	55	50	50	58	59	66	62	62	67	68	75	71	71	73
90	31	42	35	35	51	48	59	52	52	62	61	72	65	65	71	71	82	75	75	78
100	41	54	46	46	71	64	80	70	70	90	81	99	88	88	103	96	113	102	102	114
112	60	90	66	81	103	91	135	98	122	130	115	167	123	153	149	135	191	143	177	164
132	79	120	93	93	144	131	169	145	145	181	169	207	182	182	209	198	236	212	212	229
160	87	167	114	114	185	156	236	183	183	234	204	284	231	231	268	243	323	270	270	295
180	125	200	150	150	225	216	299	243	243	284	271	378	306	306	325	320	435	358	358	359
200	121	237	170	164	304	216	357	267	267	383	278	444	338	338	438	332	511	397	397	485
225	125	272	178	178	302	226	414	294	294	429	299	509	376	376	490	357	588	441	441	542
250	119	315	191	191	395	232	475	320	320	498	308	589	411	411	570	373	677	484	484	630
280	89	345	183	183	481	200	576	337	337	607	286	715	443	443	695	370	811	530	530	767
315	127	529	280	280	479	171	753	400	400	648	271	884	494	494	742	367	1013	602	602	816
355	116	583	310	310	524	140	840	440	440	1009	254	935	608	608	1156	308	1037	610	610	1272

Posição I: motor na vertical com ponta de eixo para cima e força atuando para baixo.
Posição II: motor na vertical com ponta de eixo para cima e força atuando para cima.
Posição III: motor na horizontal com carga atuando para dentro.
Posição IV: motor na horizontal com carga atuando para fora.
Posição R: cargas radiais sobre o eixo.

Notas:
1 - Os valores das tabelas de cargas são considerados para uma vida útil em torno de 20.000 horas (motor operando em 60 Hz e com acoplamento direto).
2 - Para motores que operam em 50 Hz a vida útil estimada é de 24.000 horas.
3 - As cargas axiais e radiais não podem ser associadas em um mesmo motor. Em cargas maiores sob consulta.

DADOS MECÂNICOS

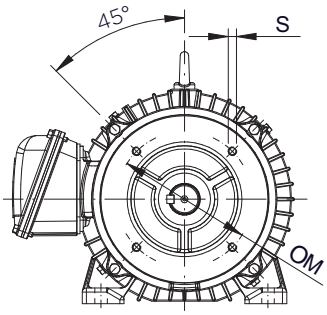

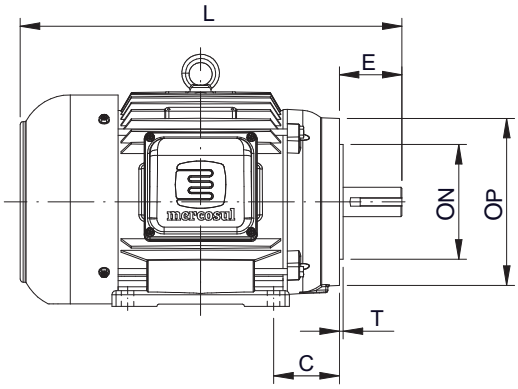

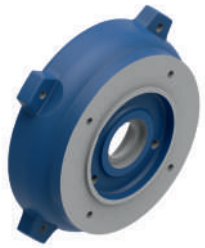

Carcaça (ABNT)	Dimensões do flange Tipo "C" DIN-"B14"							
	Flange	C	ØM	ØN	ØP	ØS	T	Qt. Furos
56	C 80	36	65	50 j6	80	M5	2,5	4
63	C 90	40	75	60 j6	90	M5	2,5	4
71	C 105	45	85	70 j6	105	M6	2,5	4
80	C 120	50	100	80 j6	120	M6	3,0	4
90	C 140	56	115	95 j6	140	M8	3,0	4
100	C 160	63	130	110 j6	160	M8	3,5	4
112	C 160	70	130	110 j6	160	M8	3,5	4
132	C 200	89	165	130 j6	200	M10	3,5	4

Conforme norma DIN 42677 e DIN 42948.

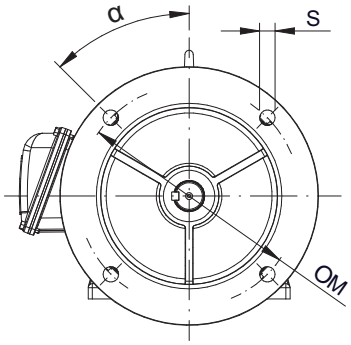

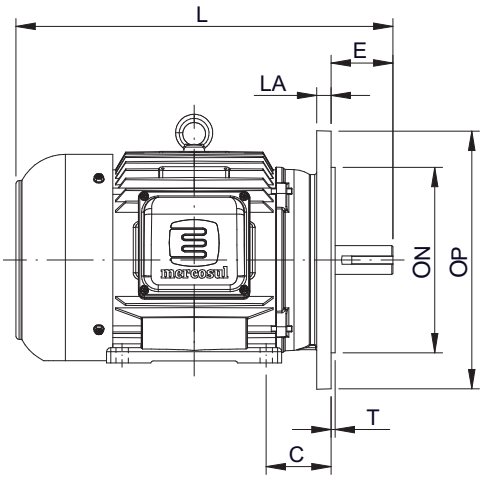

Carcaça (ABNT)	Dimensões do flange Tipo "FF" - "B5"									
	Flange (ABNT)	C	LA	ØM	ØN	ØP	ØS	T	α	Qt. Furos
56	FF 100	36	10	100	80j6	120	7	3,0	45°	4
63	FF 115	40	5	115	95j6	140	10	3,0	45°	4
71	FF 130	45	10	130	110j6	160	10	3,5	45°	8
80	FF 165	50	12	165	130j6	200	12	3,5	45°	8
90	FF 165	56	12	165	130j6	200	12	3,5	45°	8
100	FF 215	63	14	215	180j6	250	15	4,0	45°	4
112	FF 215	70	14	215	180j6	250	15	4,0	45°	8
132	FF 265	89	14	265	230j6	300	15	4,0	45°	4
160	FF 300	108	15	300	250j6	350	19	5,0	45°	4
180	FF 300	121	15	300	250j6	350	19	5,0	45°	4
200	FF 350	133	15	350	300j6	400	19	5,0	45°	4
225	FF 400	149	16	400	350j6	450	19	5,0	22°30′	8
250	FF 500	168	18	500	450j6	550	19	5,0	22°30′	8
280	FF 500	190	18	500	450j6	550	19	5,0	22°30′	8
315	FF 600	216	22	600	550j6	660	24	6,0	22°30′	8
355	FF 740	254	22	740	680j6	800	24	6,0	22°30′	8

Conforme norma NBR 15623-1.

CARACTERÍSTICAS CONST

Premium IR3

1 ***Sistema de ventilação:*** foi projetado para obter-se um resfriamento máximo associado a um nível de ruído. Os ventiladores são de nylon (carcaça 56 a 160), de alumínio não faiscante (carcaça 180 a 315) e de ferro fundido (carcaça 355) montados na extremidade do eixo no lado oposto ao acoplamento. As calotas de proteção dos ventiladores são de chapa de aço SAE1010.

2 ***Tampas:*** são fabricadas em alumínio injetado sob pressão (carcaça 56 a 63) e em ferro fundido cinzento (carcaça 71 a 400). A fixação de tampas nas carcaças 56 a 112 é realizada através de tirantes e nas carcaças 132 a 400 com parafusos. Todos os componentes de ferro fundido recebem um primer de base alquídica (por imersão) assegurando elevada resistência à corrosão.

3 ***Carcaça:*** são confeccionadas conforme as normas ABNT NBR 15623-1 E IEC 60072-1. As carcaças tamanho 56 e 112 são fabricadas em liga especial de alumínio injetado sob pressão, assegurando unidades leves, compactas e de elevada resistência mecânica. As carcaças tamanho 132 a 400 são fabricadas em ferro fundido cinzento, conforme estabelece a NBR 6589, de construção sólida e robusta. Para facilitar a movimentação, o transporte e a instalação, as carcaças dos motores 100 a 400 possuem olhais de suspensão em aço forjado rosqueados às carcaças.

4 ***Placa de identificação:*** é confeccionada em alumínio e rebitada na carcaça. Suas especificações são gravadas a laser, obtendo-se alta precisão e excelente acabamento. Sob demanda, podemos fornecer placa de identificação em aço inox.

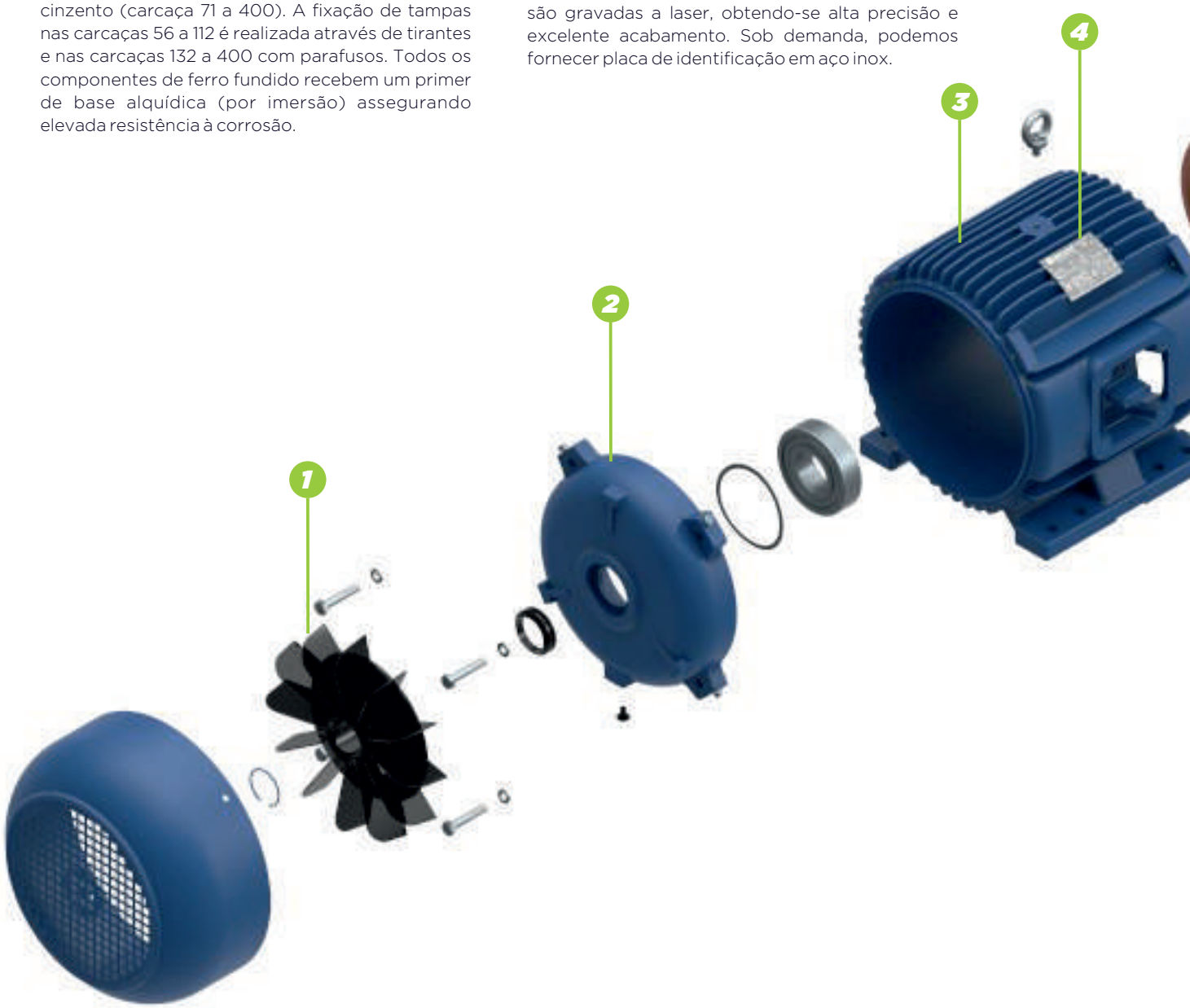

TRUTIVAS

6 ***Conjunto rotor:*** é composto por lâminas, gaiola e eixo. As lâminas são de chapas de baixas perdas magnéticas, estampadas com ferramentas progressivas de alta pressão. Os eixos são fabricados em aço SAE 1045, sendo usinados e retificados. O conjunto é balanceado dinamicamente, formando uma unidade rígida e compacta, proporcionando baixo nível de vibração e ruído.

5 ***Estator bobinado:*** é composto por lâminas de baixas perdas magnéticas. Os materiais isolantes e os fios utilizados nos enrolamentos enquadram-se nas classes de isolação: F (155 °C) ou H (180 °C), conforme estabelece a ABNT NBR 17094-1. Os estatores bobinados são duplamente impregnados com verniz isolante H, sendo polimerizados em equipamento adequado, conferindo aos enrolamentos elevada resistência mecânica, alta rigidez dielétrica, proteção à abrasão, melhor transmissão de calor, bem como resistência a vibrações e ciclos térmicos.

7 ***Caixa de ligação*** (bornes): em ferro fundido cinzento (carcaça 160 a 400), alumínio injetado sob pressão (carcaça 71 a 132) e chapa de aço (carcaça 56 e 63). Possui ainda, furos roscados que possibilitam a conexão de prensa cabos e um deslocamento de 90° em 90°, para saída dos cabos de alimentação, ajustando-se a todas as formas construtivas e facilitando a conexão do motor à rede.

Grau de proteção: são fabricados com grau de proteção IP55, conforme estabelece a ABNT NBR IEC 60529. Estes motores são protegidos contra penetração de poeira e contra jatos d'água de qualquer direção. Para isto, possuem guarnição de borracha sintética entre a carcaça e a caixa de ligação e entre esta e sua tampa. A vedação entre o eixo e as tampas é realizada com anel 'V-Ring' de borracha sintética em ambos os mancais (71 a 400).

Tratamentos especiais e pintura: os componentes de ferro fundido recebem um primer de base alquídica por imersão. Os componentes de alumínio passam pelo processo de anodização e os componentes de chapa de aço são fosfatizados a quente, propiciando uma ótima ancoragem da pintura de acabamento. A pintura de acabamento é aplicada em duas camadas com tinta de base alquídica (classe térmica 150°C) na cor azul RAL 5009. Opcionalmente, sob consulta, os motores podem ser fornecidos com tratamentos e pinturas especiais.

Terminais de aterramento: são confeccionados em latão, assegurando desta forma um perfeito contato. Os motores carcaça 56 a 160 possuem terminais localizados no interior da caixa de ligação. Os motores carcaça 180 a 355, além do terminal interno à caixa, possuem conexão para aterramento localizada.

FORMAS CONSTRUTIVAS

Configuração	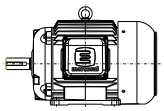	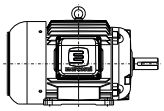	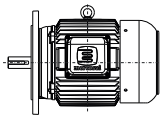	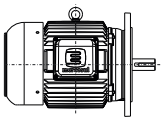	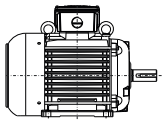	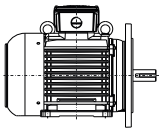	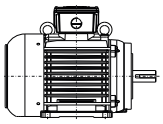
Referência	B 3 E	B 3 D	B 5 E	B 5 D	B 3 TD	B 35 TD	B 34 TD
Carcaça	Com pés	Com pés	Sem pés	Sem pés	Com pés	Com pés	Com pés
Ponta de eixo	À esquerda	À direita	À esquerda	À direita	À direita	À direita	À direita
Fixação	Base	Base	Flange FF	Flange FF	Base	Base e Flange FF	Base e Flange C
Limite de carcaça	56 a 355	56 a 355	56 a 225	56 a 225	71 a 355	71 a 355	71 a 355

Configuração	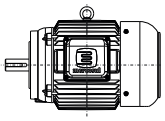	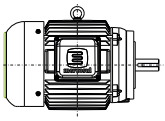	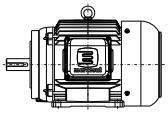	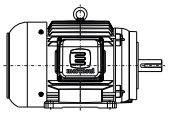	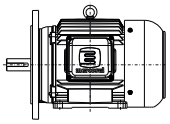	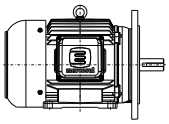	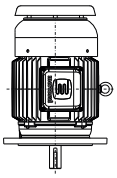
Referência	B 14 E	B 14 D	B 34 E	B 34 D	B 35 E	B 35 D	V1
Carcaça	Sem pés	Sem pés	Com pés	Com pés	Com pés	Com pés	Sem pés
Ponta de eixo	À esquerda	À direita	À esquerda	À direita	À esquerda	À direita	Para baixo
Fixação	Flange C	Flange C	Base e Flange C	Base e Flange C	Base e Flange FF	Base e Flange FF	Flange FF
Limite de carcaça	56 a 132	56 a 132	56 a 132	56 a 132	53 a 355	56 a 355	56 a 355

Configuração	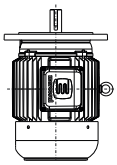	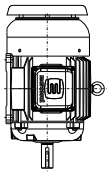	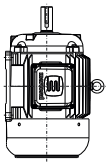	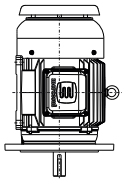	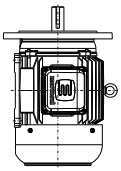	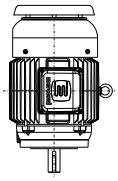	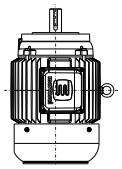
Referência	V3	V5	V6	V15	V36	V18	V19
Carcaça	Sem pés	Com pés	Com pés	Com pés	Com pés	Sem pés	Sem pés
Ponta de eixo	Para cima	Para baixo	Para cima	Para baixo	Para cima	Para baixo	Para cima
Fixação	Flange FF	Parede	Parede	Parede e Flange FF	Parede e Flange FF	Flange C	Flange C
Limite de carcaça	56 a 225	56 a 225	56 a 225	56 a 355	56 a 355	56 a 132	56 a 132

DIMENSIONAL MECÂNICO

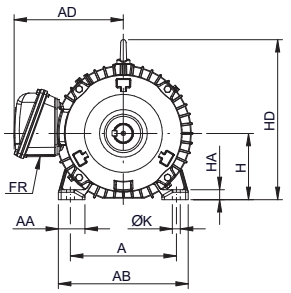

CONSULTAR PARA MOTORES 2 POLOS

VISTA DO MOTOR COM TAMPA TRASEIRA NORMAL

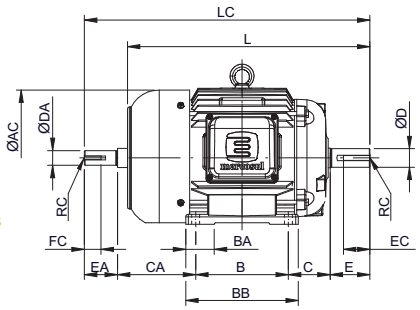

VISTA DO MOTOR COM TAMPA TRASEIRA ALTA EXEMPLO: L100L

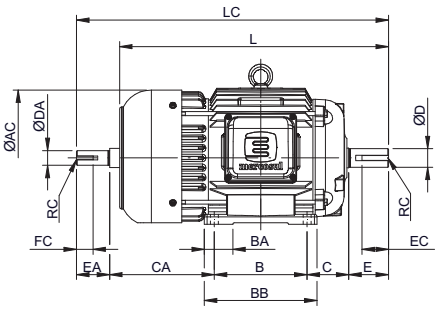

Dimensões em milímetros																															Rolamentos		
Carcaça (ABNT)	Polos	A	AA	AB	ØAC	AD	B	BA	BB	C	CA	Ponta de eixo												H	H A	HD	ØK	L	LC	FR RWG	RC DIN 332	L.A.	L.O.A.	Opcionais 4-6-8
												ØD	E	F	G	GD	EC	ØDA	EA	FA	GB	GF	FC											
56	2* a 8	90	18	106	100	85	71	18	87	36	54	9j6	20	3	7,2	3	10	9j6	20	3	7,2	3	10	56	2	-	5,8	178	201	1 x 3/8"	M3	6200ZZ	6200ZZ	-
63	2* a 8	100	23	120	118	94	80	28	100	40	76	11j6	23	4	8,5	4	12	9j6	20	3	7,2	3	10	63	8	-	9	205	239	1 x 3/8"	M4	6201ZZ	6201ZZ	-
71	2* a 8	112	27	136	142	120	90	30	110	45	88	14j6	30	5	11	5	16	11j6	23	4	8,5	4	12	71	9	-	7	241	276	1 x 1/2"	M5	6203ZZ	6203ZZ	-
L71	4	112	27	136	142	120	90	30	110	45	125	14j6	30	5	11	5	16	11j6	23	4	8,5	4	12	71	9	-	7	278	313	1 x 1/2"	M5	6203ZZ	6203ZZ	-
80	2* a 8	125	32	155	164	134	100	35	125	50	93	19j6	40	6	15,5	6	25	14j6	30	5	11	5	16	80	11	-	10	274	313	1 x 1/2"	M6	6204ZZ	6204ZZ	-
L80	2* a 4	125	32	155	164	134	100	35	125	50	135	19j6	40	6	15,5	6	25	14j6	30	5	11	5	16	80	11	-	10	316	355	1 x 1/2"	M6	6204ZZ	6204ZZ	-
L90S	2* a 8	140	33	174	188	152	100	38	128	56	134	24j6	50	8	20	7	32	16j6	40	5	13	5	16	90	11	-	10	331	380	1 x 3/4"	M8	6205ZZ	6205ZZ	-
90L	2* e 8	140	33	174	188	152	125	38	153	56	104	24j6	50	8	20	7	32	16j6	40	5	13	5	16	90	11	-	10	326	375	1 x3/4"	M8	6205ZZ	6205ZZ	-
L90L	4 e 8	140	33	174	188	152	125	38	153	56	134	24j6	50	8	20	7	32	16j6	40	5	13	5	16	90	11	-	10	356	405	1 x3/4"	M8	6205ZZ	6205ZZ	-
100L	2*, 6 e 8	160	35	192	205	161	140	43	170	63	118	28j6	60	8	24	7	40	22j6	50	6	18,5	6	25	100	14	238	12	366	431	1 x 3/4"	M10	6206ZZ	6206ZZ	-
L100L	4 e 6	160	35	192	205	161	140	43	170	63	158	28j6	60	8	24	7	40	22j6	50	6	18,5	6	25	100	14	238	12	406	471	1 x 3/4"	M10	6206ZZ	6206ZZ	-
112M	2* e 8	190	40	220	222	179	140	50	177	70	128	28j6	60	8	24	7	40	24j6	50	8	20	7	32	112	16	259	12	388	448	1 x 1"	-	6307ZZ	6306ZZ	-
L112M	4	190	40	220	222	179	140	50	177	70	168	28j6	60	8	24	7	40	24j6	50	8	20	7	32	112	16	259	12	428	488	1 x 1"	-	6307ZZ	6306ZZ	-
132S	2* e 6	216	44	248	267	195	140	55	184	89	150	38k6	80	10	33	8	56	28j6	60	8	24	7	40	132	18	302	12	452	519	1 x 1"	-	6308ZZ	6308ZZ	-
132SM	4, 6 e 8	216	44	248	267	195	140 178	55	222	89	150	38k6	80	10	33	8	56	28j6	60	8	24	7	40	132	18	302	12	490	557	1 x 1"	-	6308ZZ	6308ZZ	-
132M	2* a 8	216	44	248	267	195	178	55	222	89	150	38k6	80	10	33	8	56	28j6	60	8	24	7	40	132	18	302	12	490	557	1 x 1"	-	6308ZZ	6308ZZ	-
132ML	2* a 8	216	44	248	267	195	178 203	55	267	89	150	38k6	80	10	33	8	56	28j6	60	8	24	7	40	132	18	302	12	535	602	1 x 1"	-	6308ZZ	6308ZZ	-
160M	2* a 8	254	60	304	314	237	210	65	258	108	174	42k6	110	12	37	8	80	42k6	110	12	37	8	80	160	22	359	15	589	712	1 x 1 1/2"	-	6309ZZC3	6309ZZC3	-
160L	2* a 8	254	60	304	314	237	254	65	302	108	174	42k6	110	12	37	8	80	42k6	110	12	37	8	80	160	22	359	15	633	756	1 x 1 1/2"	-	6309ZZC3	6309ZZC3	-
180M	2* a 8	279	67	337	342	286	241	75	287	121	200	48k6	110	14	42,5	9	100	48k6	110	14	42,5	9	100	180	22	408	15	640	782	1 x 1 1/2"	M16	6311C3	6311C3	NU311C3
180L	2* a 8	279	67	337	342	286	279	75	325	121	200	48k6	110	14	42,5	9	100	48k6	110	14	42,5	9	100	180	22	408	15	678	820	1 x 1 1/2"	M16	6311C3	6311C3	NU311C3
200M	2* a 8	318	75	382	383	307	267	80	317	133	222	55m6	110	16	49	10	100	48k6	110	14	42,5	9	100	200	25	450	19	697	842	1 x 2"	M20	6312C3	6312C3	NU312C3
200L	2* a 8	318	75	382	383	307	305	80	355	133	222	55m6	110	16	49	10	100	48k6	110	14	42,5	9	100	200	25	450	19	735	880	1 x 2"	M20	6312C3	6312C3	NU312C3
225SM	2*	356	80	426	428	353	286 311	85	367	149	245 220	55m6	110	16	49	10	100	-	-	-	-	-	-	225	28	503	19	777	900	2 x 2"	M20	6313C3	6313C3	-
225SM	4 a 8	356	80	426	428	353	286 311	85	367	149	245 220	60m6	140	18	53	11	130	60m6	140	18	53	11	130	225	28	503	19	807	960	2 x 2"	M20	6313C3	6313C3	NU313C3
250SM	2*	406	90	480	482	381	311 349	105	409	168	296 258	60m6	140	18	53	11	130	-	-	-	-	-	-	250	30	555	24	893	1055	2 x 2"	M20	6314C3	6314C3	-
250SM	4 a 8	406	90	480	482	381	311 349	105	409	168	296 258	65m6	140	18	58	11	130	60m6	140	18	53	11	130	250	30	555	24	893	1055	2 x 2"	M20	6314C3	6314C3	NU314C3
280SM	2*	457	100	537	572	436	368 419	126	489	190	349 297	65m6	140	18	58	11	130	-	-	-	-	-	-	280	36	623	24	1042	1186	2 x 2"	M20	6314C3	6314C3	-
280SM	4 a 8	457	100	537	572	436	368 419	126	489	190	349 297	75m6	140	20	67,5	12	130	65m6	140	18	58	11	130	280	36	623	24	1042	1186	2 x 2"	M20	6316C3	6316C3	NU316C3
315SM	2*	508	110	598	635	466	406 457	140	541	216	384 333	65m6	140	18	58	11	130	-	-	-	-	-	-	315	38	725	28	1135	1286	2 x 3"	M20	6314C3	6314C3	-
315SM	4 a 8	508	110	598	635	466	406 457	140	541	216	384 333	80m6	170	22	71	14	160	65m6	140	18	58	11	130	315	38	725	28	1165	1316	2 x 3"	M20	6319C3	6316C3	NU319C3
355ML	2*	610	140	750	750	606	560 630	200	760	254	445 375	65m6	140	18	58	11	130	-	-	-	-	-	-	355	50	844	28	1384	1539	2 x 3"	M20	6314C3	6314C3	-
355ML	4 a 8	610	140	750	750	606	560 630	200	760	254	445 375	100m6	210	28	90	16	190	80m6	170	22	71	14	160	355	50	844	28	1454	1639	2 x 3"	M24	6322C3	6319C3	NU322C3
355MLJ	2*	610	140	750	750	606	560 630 800	380	960	254	650 580 410	65m6	140	18	58	11	130	-	-	-	-	-	-	355	50	844	28	1589	1744	2 x 3"	M20	6314C3	6314C3	-
355MLJ	4 a 8	610	140	750	750	606	560 630 800	380	960	254	650 580 410	100m6	210	28	90	16	190	80m6	170	22	71	14	160	355	50	844	28	1659	1844	2 x 3"	M24	6322C3	6319C3	NU322C3

*Para motores em 2 polos: não considerar o dimensional da segunda ponta de eixo da tabela acima. Consultar Engenharia.

CARACTERÍSTICAS DE DESEMPENHO ELÉTRICO

PREMIUM IR3 - 2 POLOS																		
Potência		Carcaça	Rotação (rpm)	Corrente* (380 V)		Conjugado			Rendimento			Fator de potência (COS φ)			FS	Momento de inércia J (kgm²)	Massa (kg)
cv	kW			In (A)	Ip (A)	Cn (kgfm)	Cp/Cn (%)	Cm/Cn (%)	50%	75%	100%	50%	75%	100%			
1/6	0,12	56a	3370	0,41	1,79	0,035	320	260	48,0	57,0	62,0	0,57	0,67	0,74	1,25	0,00018	3,40
1/4	0,18	56b	3345	0,56	2,73	0,054	290	300	50,6	60,6	65,6	0,59	0,69	0,76	1,25	0,00020	3,90
1/3	0,25	63a	3360	0,67	3,26	0,071	280	265	62,0	69,0	69,5	0,57	0,71	0,80	1,25	0,00023	4,90
1/2	0,37	63b	3370	0,93	4,62	0,106	305	280	68,4	72,9	73,4	0,63	0,75	0,82	1,25	0,00026	5,20
3/4	0,55	71a	3410	1,30	7,35	0,157	280	270	65,8	74,8	76,8	0,62	0,75	0,84	1,25	0,00052	11,2
1	0,75	71b	3415	1,63	11,3	0,210	310	330	77,0	79,9	80,5	0,68	0,79	0,85	1,25	0,00060	12,5
1,5	1,1	80a	3460	2,59	18,9	0,310	320	330	81,5	83,5	84,0	0,55	0,69	0,77	1,25	0,00112	15,4
2	1,5	L80b	3475	3,23	26,8	0,412	320	330	81,0	85,1	85,5	0,61	0,73	0,81	1,25	0,00133	17,5
3	2,2	L90S	3510	4,62	40,4	0,612	330	350	83,7	86,0	86,5	0,69	0,79	0,84	1,25	0,00274	25,0
4	3	90L	3480	5,95	49,1	0,823	320	320	86,0	88,0	88,5	0,73	0,80	0,85	1,25	0,00318	27,0
5	3,7	100L	3510	7,52	65,2	1,02	325	340	85,2	87,5	88,5	0,66	0,78	0,84	1,25	0,00438	34,2
6	4,5	112Ma	3515	8,92	80,6	1,22	330	350	84,5	87,8	88,5	0,71	0,82	0,85	1,25	0,00596	41,5
7,5	5,5	112M	3530	11,2	96,0	1,52	360	370	86,5	89,0	89,5	0,66	0,78	0,84	1,25	0,00666	44,0
10	7,5	132S	3540	14,6	126	2,02	330	340	86,7	89,2	90,2	0,69	0,79	0,85	1,25	0,01702	60,5
12,5	9,2	132M	3530	17,9	161	2,54	320	350	88,5	90,5	91,0	0,74	0,82	0,86	1,25	0,01928	72,0
15	11	132M/L	3530	21,4	185	3,04	330	350	86,9	89,5	91,0	0,75	0,82	0,86	1,25	0,02220	76,5
20	15	160Ma	3540	27,9	217	4,05	300	340	86,6	89,7	91,0	0,76	0,84	0,88	1,25	0,04880	112
25	18,5	160M	3540	33,9	260	5,06	300	340	88,1	90,7	91,7	0,81	0,88	0,90	1,25	0,05330	116
30	22	160L	3555	41,1	337	6,04	240	260	90,2	91,3	91,7	0,82	0,87	0,89	1,25	0,06668	145
40	30	200M	3560	55,0	440	8,04	250	285	90,5	91,9	92,4	0,82	0,86	0,88	1,25	0,17398	240
50	37	200L	3555	66,8	534	10,1	240	270	91,5	92,5	93,0	0,82	0,89	0,90	1,25	0,18054	273
60	45	225S/M	3560	80,5	628	12,1	235	260	91,5	93,0	93,6	0,81	0,87	0,89	1,25	0,24218	319
75	55	225S/M	3565	100,5	774	15,1	230	255	91,8	93,2	93,8	0,82	0,88	0,89	1,25	0,28087	370
100	75	250S/M	3555	133,5	1055	20,1	240	285	92,2	93,6	94,1	0,82	0,88	0,89	1,25	0,44750	566
125	90	280S/M	3575	167,2	1338	25,0	205	260	92,8	94,4	95,0	0,81	0,87	0,88	1,25	0,80468	584
150	110	280S/M	3575	198,4	1587	30,0	210	265	93,0	94,5	95,0	0,83	0,88	0,89	1,25	0,82524	687
175	132	315S/M	3580	233,1	1892	35,0	215	270	93,1	94,6	95,4	0,83	0,87	0,88	1,25	1,50740	865
200	150	315S/M	3585	263,4	2186	39,9	220	275	93,7	94,8	95,4	0,84	0,88	0,89	1,25	1,65454	925
250	185	315S/M	3580	324,2	2724	50,0	210	265	93,7	95,2	95,8	0,85	0,89	0,90	1,25	1,72074	1120
300	220	355M/L	3580	397,9	3144	60,0	200	245	94,1	95,4	95,8	0,83	0,87	0,88	1,15	2,50000	1380
350	260	355M/L	3580	464,3	3621	70,0	190	240	94,5	95,5	95,8	0,84	0,87	0,88	1,15	2,97504	1420
400	300	355M/L/J	3585	524,6	4302	79,9	180	235	94,8	95,7	95,8	0,84	0,88	0,89	1,15	3,13226	1625
450	330	355M/L/J	3585	590,2	4899	89,9	185	240	95	95,8	95,8	0,83	0,88	0,89	1,15	3,48750	1730

*Para valores de corrente em 220 V usar os multiplicadores abaixo:
$In_{(220V)} = In_{(380V)} \times 1{,}73$ // $Ip_{(220V)} = Ip_{(380V)} \times 1{,}73$

*Para valores de corrente em 440 V usar os multiplicadores abaixo:
$In_{(440V)} = In_{(380V)} \times 0{,}865$ // $Ip_{(440V)} = Ip_{(380V)} \times 0{,}865$

CARACTERÍSTICAS DE DESEMPENHO ELÉTRICO

PREMIUM IR3 - 4 POLOS																		
Potência		Carcaça	Rotação (rpm)	Corrente* (380 V)		Conjugado			Rendimento			Fator de potência (COS φ)			FS	Momento de inércia J (kgm²)	Massa (kg)
cv	kW			In (A)	Ip (A)	Cn (kgfm)	Cp/Cn (%)	Cm/Cn (%)	50%	75%	100%	50%	75%	100%			
1/8	0,09	56a	1650	0,45	1,47	0,054	290	350	40,0	49,5	55,0	0,45	0,51	0,56	1,25	0,00018	3,50
1/6	0,12	63a	1640	0,42	1,47	0,073	275	260	52,5	61,0	66,0	0,54	0,61	0,68	1,25	0,00042	4,80
1/4	0,18	63b	1695	0,59	2,73	0,106	260	280	58,5	65,5	69,5	0,47	0,59	0,68	1,25	0,00042	4,80
1/3	0,25	63c	1680	0,74	3,78	0,142	310	305	61,4	69,4	73,4	0,47	0,59	0,69	1,25	0,00048	5,50
1/2	0,37	71a	1700	1,01	5,78	0,211	235	265	69,2	75,7	78,2	0,49	0,61	0,71	1,25	0,00101	10,2
3/4	0,55	L71b	1680	1,52	8,40	0,320	275	285	75,0	78,5	79,0	0,50	0,62	0,70	1,25	0,00112	11,5
1	0,75	80a	1730	1,60	11,5	0,414	320	340	77,5	82,5	83,0	0,63	0,75	0,84	1,25	0,00308	16,5
1,5	1,1	L80b	1725	2,38	15,6	0,623	280	320	81,0	83,5	84,0	0,62	0,77	0,84	1,25	0,00345	19,0
2	1,5	L90S	1740	3,40	27,5	0,823	310	330	79,5	85,5	86,5	0,52	0,67	0,76	1,25	0,00536	26,0
3	2,2	L90L	1720	4,98	37,4	1,25	310	330	84,3	87,0	87,5	0,58	0,70	0,77	1,25	0,00758	29,0
4	3	L100La	1740	6,09	50,9	1,65	320	330	86,2	88,9	89,5	0,62	0,74	0,82	1,25	0,00962	37,0
5	3,7	L100L	1730	7,62	57,2	2,07	290	320	86,5	89,0	89,5	0,63	0,74	0,82	1,25	0,01008	38,0
6	4,5	112Ma	1750	9,74	79,5	2,45	300	320	87,5	89,0	89,5	0,56	0,70	0,77	1,25	0,01454	45,0
7,5	5,5	L112M	1745	11,4	90,4	3,08	305	320	89,2	90,5	91,0	0,61	0,74	0,81	1,25	0,01660	48,0
10	7,5	132S/M	1770	14,2	125	4,05	300	370	90,7	91,5	91,7	0,71	0,81	0,86	1,25	0,03934	74,0
12,5	9,2	132M	1765	17,6	153	5,07	300	340	91,0	92,0	92,4	0,69	0,80	0,86	1,25	0,04360	78,0
15	11	132M/L	1765	20,9	179	6,08	320	330	91,6	92,0	92,4	0,75	0,84	0,87	1,25	0,05018	82,0
20	15	160M	1765	28,3	244	8,11	310	330	91,6	92,7	93,0	0,72	0,82	0,85	1,25	0,08076	134
25	18,5	160L	1755	34,3	280	10,2	310	330	93,4	93,6	93,6	0,76	0,84	0,87	1,25	0,09899	156
30	22	180M	1770	42,7	341	12,1	240	295	92,8	93,4	93,6	0,71	0,82	0,84	1,25	0,14930	178
40	30	200M	1780	56,6	441	16,1	235	280	93,0	93,7	94,1	0,73	0,82	0,84	1,25	0,26774	255
50	37	200L	1775	70,4	556	20,2	240	285	93,2	94,0	94,5	0,73	0,83	0,84	1,25	0,28700	281
60	45	225S/M	1780	82,1	616	24,1	225	245	93,7	94,5	95,0	0,72	0,83	0,86	1,25	0,50260	310
75	55	225S/M	1775	103,4	786	30,3	230	250	93,7	94,7	95,4	0,73	0,82	0,85	1,25	0,52912	382
100	75	250S/M	1780	134,7	1064	40,2	245	275	94,2	95,0	95,4	0,76	0,85	0,87	1,25	1,22800	568
125	90	280S/M	1780	168,4	1297	50,3	220	260	94,2	95,0	95,4	0,77	0,85	0,87	1,25	1,45980	723
150	110	280S/M	1785	199,0	1492	60,2	215	255	94,4	95,5	95,8	0,78	0,87	0,88	1,25	1,48362	843
175	132	315S/M	1790	233,8	1878	70,0	230	250	94,5	95,6	96,2	0,75	0,84	0,87	1,25	1,99300	1045
200	150	315S/M	1790	264,2	2087	80,0	245	260	94,6	96,0	96,2	0,75	0,85	0,88	1,25	2,29773	1101
250	185	315S/M	1785	337,9	2636	100,3	235	250	94,7	96,0	96,2	0,76	0,85	0,86	1,25	2,39704	1137
300	220	355M/L	1790	400,8	3006	120,0	200	220	95,2	96,1	96,2	0,77	0,86	0,87	1,15	4,96200	1380
350	260	355M/L	1790	462,3	3375	140,0	205	225	95,2	96,2	96,2	0,78	0,87	0,88	1,15	6,13816	1420
400	300	355M/L	1790	522,4	3908	160,0	200	230	95,2	96,1	96,2	0,80	0,88	0,89	1,15	7,00822	1523
450	330	355M/L/J	1790	587,7	4349	180,0	205	225	95,7	96,2	96,2	0,80	0,88	0,89	1,15	7,47550	1710
500	370	355M/L/J	1790	653,0	4898	200,0	200	220	96,0	96,2	96,2	0,81	0,88	0,89	1,15	7,83240	1860

*Para valores de corrente em 220 V usar os multiplicadores abaixo:
$In_{(220V)} = In_{(380V)} \times 1{,}73$ // $Ip_{(220V)} = Ip_{(380V)} \times 1{,}73$

*Para valores de corrente em 440 V usar os multiplicadores abaixo:
$In_{(440V)} = In_{(380V)} \times 0{,}865$ // $Ip_{(440V)} = Ip_{(380V)} \times 0{,}865$

CARACTERÍSTICAS DE DESEMPENHO ELÉTRICO

PREMIUM IR3 - 6 POLOS																	
Potência		Carcaça	Rotação (rpm)	Corrente* (380 V)		Conjugado			Rendimento			Fator de potência (COS φ)			FS	Momento de inércia J (kgm²)	Massa (kg)
cv	kW			In (A)	Ip (A)	Cn (kgfm)	Cp/Cn (%)	Cm/Cn (%)	50%	75%	100%	50%	75%	100%			
1/8	0,09	63a	1090	0,42	1,26	0,082	205	210	39,0	46,5	50,0	0,50	0,59	0,66	1,25	0,00042	4,80
1/6	0,12	63b	1095	0,49	1,79	0,109	210	210	53,0	61,0	64,0	0,47	0,55	0,60	1,25	0,00048	5,30
1/4	0,18	71a	1100	0,66	2,52	0,163	215	230	57,5	65,0	67,5	0,46	0,55	0,63	1,25	0,00096	9,60
1/3	0,25	71b	1110	0,93	3,78	0,215	225	220	60,0	66,5	69,0	0,42	0,51	0,58	1,25	0,00101	10,1
1/2	0,37	80a	1150	1,13	5,57	0,311	280	350	66,3	72,8	75,3	0,45	0,57	0,66	1,25	0,00285	14,0
3/4	0,55	80b	1135	1,47	6,93	0,473	190	220	72,5	77,5	79,5	0,50	0,62	0,72	1,25	0,00308	15,0
1	0,75	L90S	1150	2,26	13,0	0,623	235	310	76,9	81,3	82,5	0,41	0,52	0,60	1,25	0,00677	24,0
1,5	1	100L	1160	2,65	23,63	0,93	270	320	81,2	85,1	86,5	0,4	0,54	0,62	1,25	0,00677	34,0
2	1,5	100L	1160	4,04	29,6	1,23	255	330	81,2	85,1	86,5	0,43	0,55	0,64	1,25	0,01214	34,0
3	2,2	L100L	1155	5,36	33,2	1,86	255	310	81,7	85,5	87,0	0,48	0,62	0,72	1,25	0,01488	38,0
4	3	132S	1150	6,85	44,3	2,49	265	320	87,2	89,2	89,5	0,56	0,67	0,73	1,25	0,03606	64,0
5	3,7	132S/Ma	1160	8,33	58,3	3,09	225	310	87,3	89,3	89,5	0,58	0,69	0,75	1,25	0,04376	72,0
6	4,5	132S/Mb	1165	10,3	72,1	3,69	265	350	86,9	89,0	89,5	0,54	0,66	0,73	1,25	0,04376	72,0
7,5	5,5	132M	1165	12,6	85,5	4,61	265	350	89,4	90,8	91,0	0,54	0,66	0,73	1,25	0,04552	75,0
10	7,5	132M/L	1160	17,3	113	6,17	255	340	89,1	90,4	91,0	0,53	0,65	0,71	1,25	0,05325	86,0
12,5	9,2	160Ma	1170	18,8	153	7,65	210	340	90,1	91,5	91,7	0,63	0,75	0,81	1,25	0,09740	118
15	11	160M	1175	22,9	167	9,14	210	340	90,6	91,6	91,7	0,62	0,74	0,80	1,25	0,10418	134
20	15	160L	1170	30,1	226	12,2	230	350	90,3	91,2	91,7	0,61	0,74	0,81	1,25	0,12314	148
25	18,5	180L	1175	38,5	251	15,2	210	260	92,1	93,0	93,0	0,64	0,74	0,78	1,25	0,22820	202
30	22	200La	1180	44,5	294	18,2	215	270	92,6	93,1	93,0	0,68	0,77	0,81	1,25	0,38147	248
40	30	200L	1175	58,0	377	24,4	210	265	93,0	94,0	94,1	0,69	0,78	0,82	1,25	0,40943	271
50	37	225S/M	1180	72,5	478	30,3	220	280	93,1	94,0	94,1	0,71	0,79	0,82	1,25	0,67600	316
60	45	250S/M	1180	84,5	566	36,4	230	285	93,5	94,4	94,5	0,73	0,82	0,84	1,25	1,11596	583
75	55	250S/M	1175	104,4	710	45,7	225	280	93,7	94,5	94,5	0,76	0,83	0,85	1,25	1,23640	597
100	75	280S/M	1185	143,5	1005	60,4	225	275	94,2	94,9	95,0	0,75	0,81	0,82	1,25	1,92560	722
125	90	280S/M	1185	177,3	1259	75,5	220	270	94,5	95,0	95,0	0,76	0,82	0,83	1,25	1,96438	787
150	110	315S/M	1185	206,0	1442	90,6	210	260	94,9	95,7	95,8	0,76	0,83	0,85	1,25	3,42076	1124
175	132	315S/M	1185	240,3	1634	105,7	210	255	95,0	95,6	95,8	0,75	0,82	0,85	1,25	3,76780	1205
200	150	315S/M	1185	281,3	1828	120,8	205	250	95,2	95,7	95,8	0,74	0,81	0,83	1,25	3,91145	1301
250	185	355M/L	1190	355,9	2278	150,4	200	235	95,2	95,8	95,8	0,74	0,80	0,82	1,15	8,03550	1475
300	220	355M/L	1190	427,0	2690	180,5	195	230	95,4	95,8	95,8	0,73	0,81	0,82	1,15	9,48484	1583
350	260	355M/L	1190	498,2	3139	210,6	205	235	95,4	95,8	95,8	0,72	0,80	0,82	1,15	10,3815	1705
400	300	355M/L/J	1190	576,4	3574	240,7	200	230	95,5	95,8	95,8	0,71	0,79	0,81	1,15	13,5000	1850
450	330	355M/L/J	1190	648,5	4021	270,8	190	225	95,3	95,8	95,8	0,70	0,79	0,81	1,15	13,9620	1962

*Para valores de corrente em 220 V usar os multiplicadores abaixo:
$In_{(220V)} = In_{(380V)} \times 1{,}73$ // $Ip_{(220V)} = Ip_{(380V)} \times 1{,}73$

*Para valores de corrente em 440 V usar os multiplicadores abaixo:
$In_{(440V)} = In_{(380V)} \times 0{,}865$ // $Ip_{(440V)} = Ip_{(380V)} \times 0{,}865$

CARACTERÍSTICAS DE DESEMPENHO ELÉTRICO

PREMIUM IR3 - 8 POLOS																	
Potência		Carcaça	Rotação (rpm)	Corrente* (380 V)		Conjugado			Rendimento			Fator de potência (COS φ)			FS	Momento de inércia J (kgm²)	Massa (kg)
cv	kW			In (A)	Ip (A)	Cn (kgfm)	Cp/Cn (%)	Cm/Cn (%)	50%	75%	100%	50%	75%	100%			
1/12	**0,06**	63b	820	0,36	0,95	0,073	250	230	36,2	43,2	48,2	0,40	0,47	0,54	1,25	0,00042	4,80
1/8	**0,09**	71a	825	0,45	1,58	0,108	200	230	42,5	49,0	55,0	0,42	0,51	0,57	1,25	0,00082	9,60
1/6	**0,12**	71b	820	0,54	1,79	0,146	190	210	47,0	53,0	59,5	0,43	0,52	0,58	1,25	0,00101	10,1
1/4	**0,18**	80a	860	0,79	2,94	0,208	240	280	55,0	61,0	64,0	0,37	0,47	0,55	1,25	0,00285	14,0
1/3	**0,25**	80b	860	0,96	4,20	0,278	220	260	57,0	64,0	68,0	0,40	0,49	0,57	1,25	0,00308	15,0
1/2	**0,37**	L90S	870	1,36	7,04	0,411	220	270	60,0	68,0	72,0	0,41	0,50	0,57	1,25	0,00592	22,0
3/4	**0,55**	90L	870	1,89	9,03	0,617	230	240	62,0	70,0	74,0	0,40	0,51	0,60	1,25	0,00730	24,0
1	**0,75**	L90L	865	2,69	10,5	0,828	230	290	71,5	76,7	78,5	0,33	0,43	0,53	1,25	0,00855	27,0
1,5	**1,1**	100L	860	3,49	13,3	1,25	210	240	78,5	81,3	81,5	0,39	0,51	0,59	1,25	0,01214	34,0
2	**1,5**	112M	865	4,35	19,4	1,66	210	270	81,2	83,9	84,3	0,41	0,53	0,61	1,25	0,01708	39,0
3	**2,2**	132S/M	875	6,42	39,9	2,45	210	300	82,4	85,1	85,6	0,41	0,53	0,61	1,25	0,04376	78,0
4	**3**	132M	870	8,21	43,1	3,29	210	290	83,4	86,0	86,5	0,44	0,55	0,63	1,25	0,04552	82,0
5	**3,7**	132M/L	875	10,3	64,4	4,09	210	300	83,7	86,0	86,5	0,43	0,55	0,63	1,25	0,05325	86,0
6	**4,5**	160Ma	880	11,2	69,3	4,88	190	300	85,0	87,4	88,1	0,50	0,60	0,68	1,25	0,08568	112
7,5	**5,5**	160M	880	14,2	86,1	6,10	190	300	86,5	89,0	89,7	0,48	0,58	0,66	1,25	0,10418	130
10	**7,5**	160L	880	16,5	125	8,14	190	310	88,2	90,1	90,5	0,56	0,67	0,75	1,25	0,12314	145
12,5	**9,2**	180M	880	20,5	125	10,2	185	255	89,7	91,0	91,0	0,55	0,69	0,75	1,25	0,19710	172
15	**11**	180L	880	24,2	152	12,2	170	240	90,1	91,0	91,2	0,58	0,71	0,76	1,25	0,22820	188
20	**15**	180L	875	31,3	197	16,4	175	240	90,5	91,5	91,5	0,59	0,73	0,78	1,25	0,22820	193
25	**18,5**	200L	870	39,0	261	20,6	190	265	91,1	92,0	92,0	0,60	0,73	0,78	1,25	0,48914	248
30	**22**	225S/M	880	46,0	299	24,4	200	280	92,0	92,4	92,3	0,61	0,73	0,79	1,25	0,71072	355
40	**30**	225S/M	885	60,6	388	32,4	195	275	93,2	93,6	93,5	0,62	0,74	0,79	1,25	0,78760	408
50	**37**	250S/M	885	74,7	500	40,5	180	260	93,2	93,7	93,6	0,62	0,74	0,80	1,25	1,23275	608
60	**45**	250S/M	885	88,5	584	48,5	185	270	93,3	93,7	93,6	0,64	0,76	0,81	1,25	1,36858	622
75	**55**	280S/M	880	108,7	706	61,0	190	275	93,5	94,2	94,1	0,65	0,76	0,82	1,25	2,00000	633
100	**75**	280S/M	885	144,3	924	80,9	200	280	93,8	94,5	94,5	0,66	0,77	0,82	1,25	2,22012	747
125	**90**	315S/M	890	180,0	1134	100,6	180	245	94,0	94,7	94,7	0,70	0,78	0,82	1,25	4,41108	1070
150	**110**	315S/M	890	213,0	1320	120,7	175	240	94,5	95,0	94,9	0,71	0,79	0,83	1,25	4,52185	1188
175	**132**	355M/L	890	254,0	1473	140,8	140	210	94,5	95,2	95,1	0,72	0,79	0,81	1,15	7,74154	1280
200	**150**	355M/L	890	289,7	1651	160,9	135	205	94,8	95,3	95,3	0,73	0,79	0,81	1,15	8,89019	1410
250	**185**	355M/L	890	366,7	2090	201,1	135	205	94,9	95,4	95,3	0,73	0,79	0,80	1,15	9,72400	1530
300	**220**	355M/L/J	890	433,7	2429	241,3	130	210	95,0	95,6	95,5	0,74	0,80	0,81	1,15	12,7495	1720
350	**260**	355M/L/J	890	493,2	2713	281,6	135	215	95,1	95,7	95,6	0,73	0,81	0,83	1,15	14,7558	1810

*Para valores de corrente em 220 V usar os multiplicadores abaixo:
$In_{(220V)} = In_{(380V)} \times 1{,}73$ // $Ip_{(220V)} = Ip_{(380V)} \times 1{,}73$

*Para valores de corrente em 440 V usar os multiplicadores abaixo:
$In_{(440V)} = In_{(380V)} \times 0{,}865$ // $Ip_{(440V)} = Ip_{(380V)} \times 0{,}865$

mercosul

ENERGIA QUE DÁ SIGNIFICADO À VIDA

A Mercosul Motores Elétricos reserva o direito de alterar as especificações técnicas deste produto sem prévio aviso - MKT / SETEMBRO 2026.
Consulte sempre a versão mais atualizada deste catálogo em www.mercosulmotores.com.br.

MERCOSUL MOTORES ELÉTRICOS S.A
BR 116, KM 145, 5000, CAXIAS DO SUL - RS
CEP 95059-520

(54) 3026 3400
mercosulmotores@mercosulmotores.com.br
www.mercosulmotores.com.br

mercosulmotores
@mercosulmotores
mercosulmotores
@mercosulmotores