RECOLHEDOR DE EMBUTIR PARA PERSIANAS

Linhas de Aplicação:

PERSIANAS DE ENROLAR

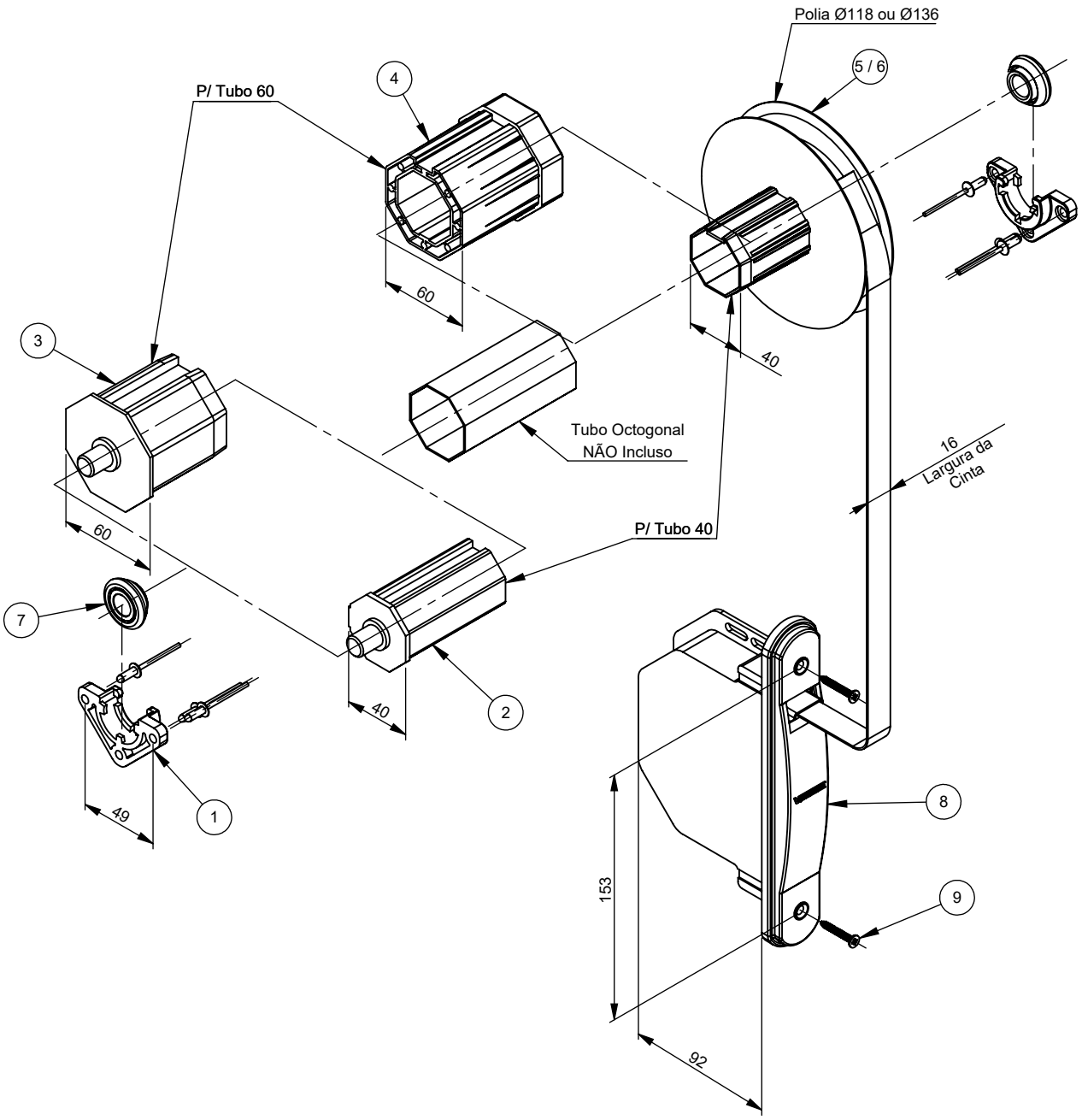

COMPRIMENTO DA CINTA: 5 METROS

Acabamentos:	
Branco	Preto

Embalagem:	
Quantidade:	1 Conjunto

Código	Cor da Capa	Cor da Cinta	Tubo (mm)	Polia (mm)
V.REC.00120.B	Branca	Branca	40	Ø118
V.REC.00121.B	Branca	Branca	40	Ø136
V.REC.00122.B	Branca	Branca	60	Ø118
V.REC.00123.B	Branca	Branca	60	Ø136
V.REC.00120.P	Preta	Preta	40	Ø118
V.REC.00121.P	Preta	Preta	40	Ø136
V.REC.00122.P	Preta	Preta	60	Ø118
V.REC.00123.P	Preta	Preta	60	Ø136
V.REC.00124.B	Branca	Preta	40	Ø118
V.REC.00125.B	Branca	Preta	40	Ø136
V.REC.00126.B	Branca	Preta	60	Ø118
V.REC.00127.B	Branca	Preta	60	Ø136

CARACTERÍSTICAS:

Nº	Componente	Matéria-prima
1	Mancal	Poliamida
2	Ponteira de eixo 40 mm	Poliamida / Aço
3	Ponteira de eixo 60 mm	Poliamida / Aço
4	Adaptador 40 p/ 60 mm	Poliamida
5	Polia 118 mm	Poliamida / Aço
6	Polia 136 mm	Poliamida / Aço
7	Rolamento do mancal	Poliamida / Aço
8	Máquina com espelho e caixa	Poliamida / Aço
9	Fixadores (parafusos e rebites)	Inox / Alumínio

Consultar os modelos de Guias de Cinta disponíveis

Peso máximo: 12 kg
Altura máxima: 2,40 m

Página:

Este desenho é propriedade de Metalúrgica Vabene, que se resguarda de realizar qualquer alteração sem aviso prévio.

Data: 30/09/2024